ARTECTA

Manuel d'utilisation V1

1. Description du produit

Les Dropper Series Havana et Cartago des bandes LED 24 V CC, IP62 pour l'intérieur et l'extérieur. Elles peuvent être montées dans un profilé en aluminium ouvert. Les Dropper Series sont disponibles en différentes températures de couleur et en options RGB et RGBW.

Pour obtenir les spécifications complètes du produit, consultez la page du produit concerné sur notre site Internet www.highlite.com.

2. Instructions de sécurité

Important
Lisez et suivez les instructions de ce manuel d'utilisation avant d'installer, d'utiliser ou de réparer ce produit.

DANGER
L'installation, l'entretien et la maintenance de ce produit ne doivent être effectués que par des personnes qualifiées.

Ce produit doit être installé conformément aux normes nationales et internationales applicables aux installations électriques.

Une installation incorrecte peut entraîner des situations dangereuses et des dommages matériels.

3. Exigences relatives au site d'installation

Attention
Les bandes LED ne conviennent pas à une installation sous l'eau. Ils peuvent être installés dans des endroits humides.

Les bandes LED peuvent être installées dans un profilé d'aluminium ouvert.
Veillez à ce que la surface de montage soit propre, lisse et exempte de graisse ou d'huile de silicone.

Veillez à ce que la surface de montage soit thermoconductrice et assure une bonne dissipation de la chaleur.

Si les bandes LED sont installées à l'extérieur, veillez à ce qu'elles ne soient pas exposées aux intempéries. Les bandes LED ne sont pas résistantes aux UV.

N'installez pas les bandes LED :

- sous l'eau ;
- à un endroit où les bandes LED sont exposées à la lumière directe du soleil
- à proximité d'appareils générateurs de chaleur ;
- dans des profilés d'aluminium fermés.

N'installez pas les bandes LED dans des environnements contenant des substances hautement volatiles, telles que le soufre, le chlore, le brome et les COV. Cela réduira la durée de vie des puces LED.

Veillez à ce que les bandes LED soient installés dans un endroit :

- où la température ambiante est comprise entre –20 °C et 50 °C ;
- où la circulation d'air est suffisante.

©2024 Artecta. Tous droits réservés.

Aucune partie de ce document ne peut être copiée, publiée ni reproduite de quelque manière que ce soit sans l'autorisation écrite préalable de Highlite International.

III

La conception et les spécifications du produit sont susceptibles d'être modifiées sans préavis.

Pour obtenir la dernière version de ce document et d'autres versions linguistiques, consultez notre site web www.highlite.com ou contactez-nous à l'adresse service@highlite.com.

Highlite International B.V. • Vestastraat 2 • 6468 EX • Kerkrade • Pays-Bas

4. Manipulation

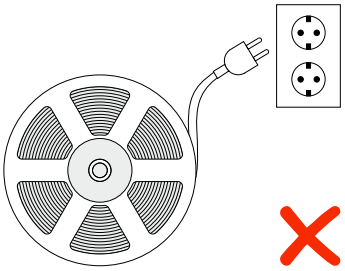

Ne connectez pas la bande LED à l'alimentation électrique lorsque la bande LED est encore sur la bobine ou lorsqu'elle est étroitement enroulée. Ceci endommagerait les LED.

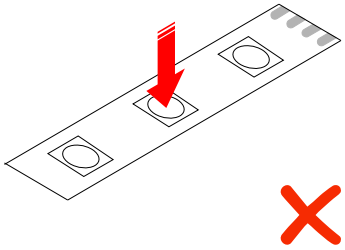

N'exercez pas de pression excessive sur les puces LED.

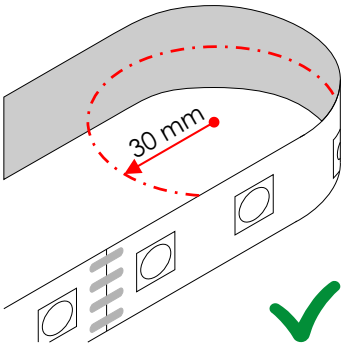

Vous ne pouvez courber la bande LED que le long de l'axe vertical. Le rayon de courbure maximal est de 30 mm.

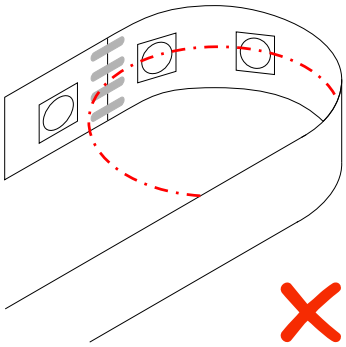

Ne courbez pas la bande de LED avec les LED à l'intérieur.

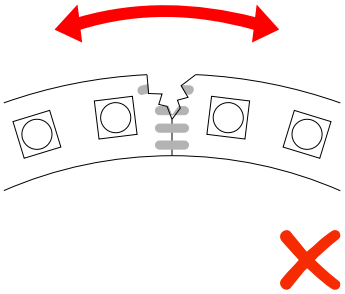

Ne courbez pas la bande LED sur le plan horizontal.

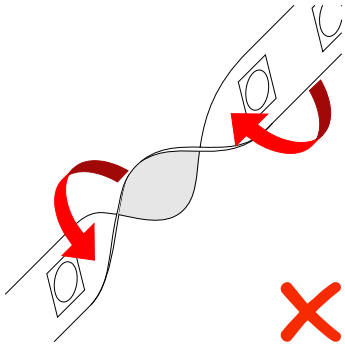

Ne tordez pas la bande LED.

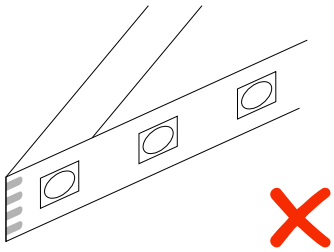

Ne pas plier ou casser les bandes LED.

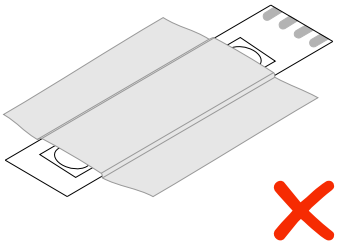

Ne pas recouvrir les bandes LED pendant le fonctionnement.

5. Installation

AVERTISSEMENT
Une installation incorrecte peut entraîner des blessures graves et des dégâts matériels.

L'installation de ce produit ne doit être effectuée que par des personnes qualifiées.

Débranchez l'alimentation électrique dans la zone où le produit sera installé.

Utilisez un driver CC SELV à tension constante pour connecter la bande LED au réseau électrique.

Pour connecter la bande LED au contrôleur/driver ou à d'autres bandes LED, utilisez des fils ayant une section et une capacité de transport de courant suffisantes.

1 Déterminez l'emplacement de tous les composants.

2 Coupez la bande LED à la longueur voulue.

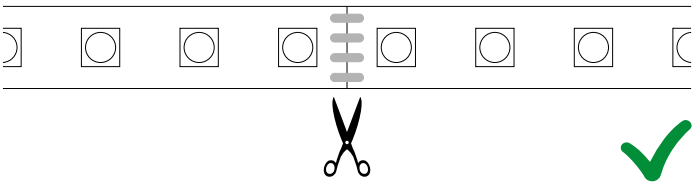

Coupez la bande LED uniquement au niveau de la ligne de coupe marquée au centre des pastilles de soudure. Veillez à ce que la coupe soit effectuée à 90°. La tolérance de coupe est de ±0,65 mm.

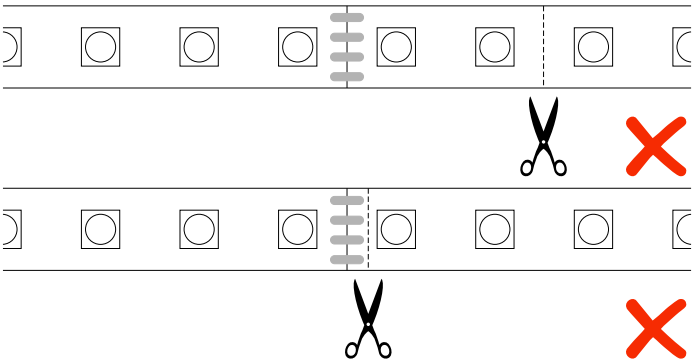

Ne coupez pas la bande LED à un autre endroit. Ceci endommagerait le circuit interne et les LED ne fonctionneraient pas.

3 Connectez les bandes LED si plusieurs bandes LED sont utilisées.

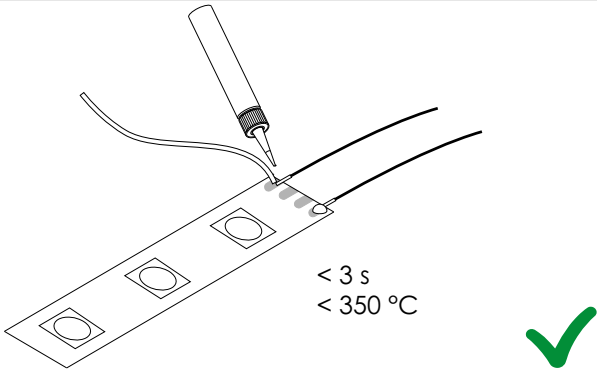

Ne pas souder pendant plus de 3 secondes. Veillez à ce que la température de soudure soit inférieure à 350 °C.

Veillez à respecter la polarité lorsque vous connectez plusieurs bandes LED.

4 Retirez le ruban de protection de la bande LED. Veillez à ne pas endommager les composants électroniques.

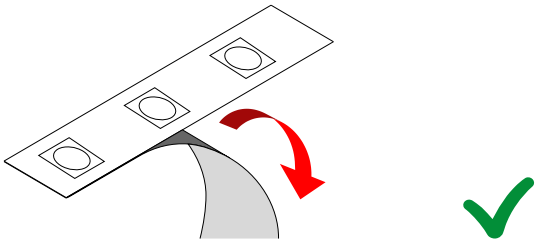

5 Fixez la bande LED à la surface de montage ou au profilé en aluminium.

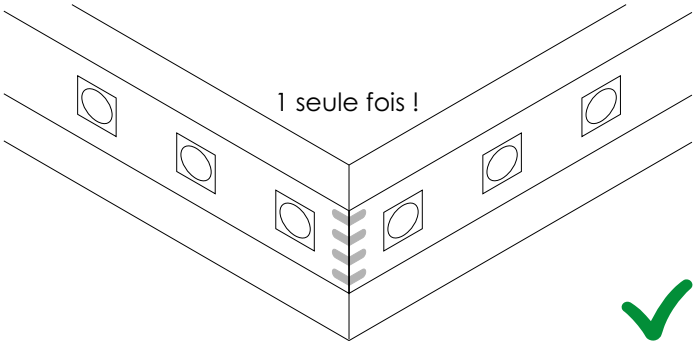

Pliez la bande LED au niveau de la ligne de coupe marquée pour monter la bande LED dans un coin. Ne pliez pas la bande LED plus d'une fois !

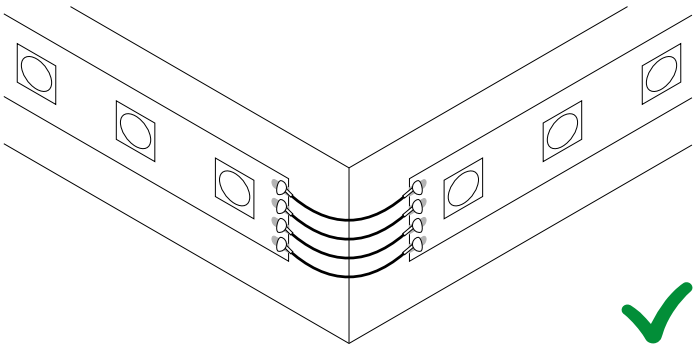

Vous pouvez également souder des fils entre 2 bandes LED dans un coin.

6 Connectez la bande LED au contrôleur/driver. Assurez-vous que la polarité est correcte.

Exemple de configuration :

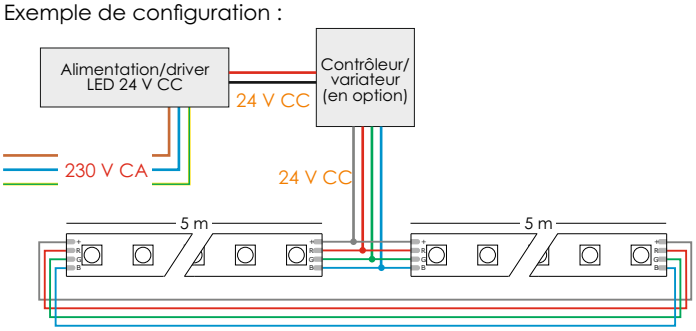

6. Dépannage

Variation de la luminosité ou de la température de couleur des LED.	Veillez à ce que la longueur de la bande ne dépasse pas la limite recommandée. Une chute de tension peut entraîner une baisse de luminosité des LED.
Certaines LED ne fonctionnent pas	Assurez-vous que toutes les connexions sont correctes. Assurez-vous que la bande LED n'est pas fortement courbée. Ceci peut entraîner le détachement de composants de la carte de circuit imprimé.
Les LED clignotent	Assurez-vous que le driver/l'alimentation sont compatibles. Assurez-vous que toutes les connexions sont correctes.

7. Maintenance

Attention
N'utilisez pas de détergent et/ou d'eau pour nettoyer ce produit.

Ce produit ne nécessite aucun entretien.

Utilisez de l'air comprimé sec pour nettoyer la bande LED si nécessaire.

N'utilisez pas d'alcool, de solvants, de détergents et/ou d'eau. Ceci endommagerait la bande LED.

8. Élimination

Débarrassez-vous de ce produit en le déposant dans un point de collecte spécialisé dans le recyclage des équipements électriques et électroniques. Ne pas jeter avec les ordures ménagères.